ՏԵՍՔԸ ԿՈՂՔԻՑ Մ1:20

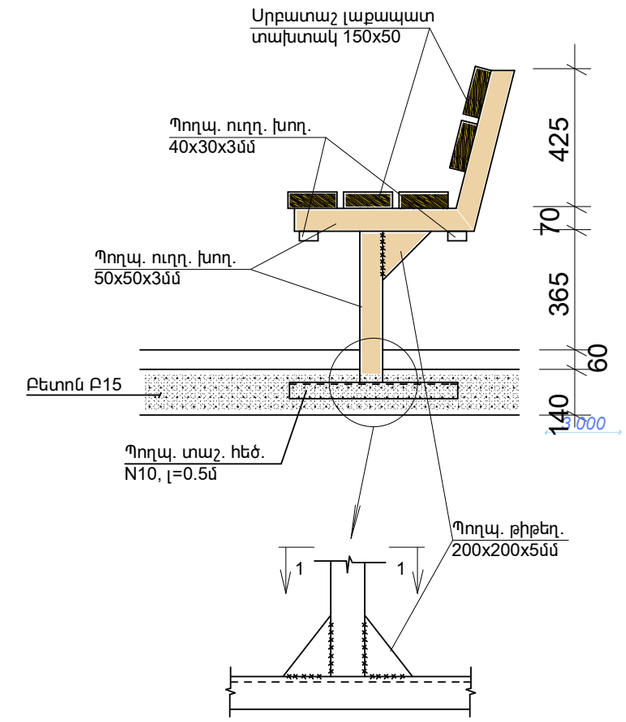

1-1

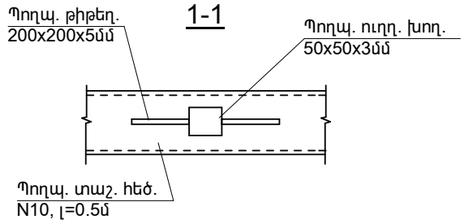

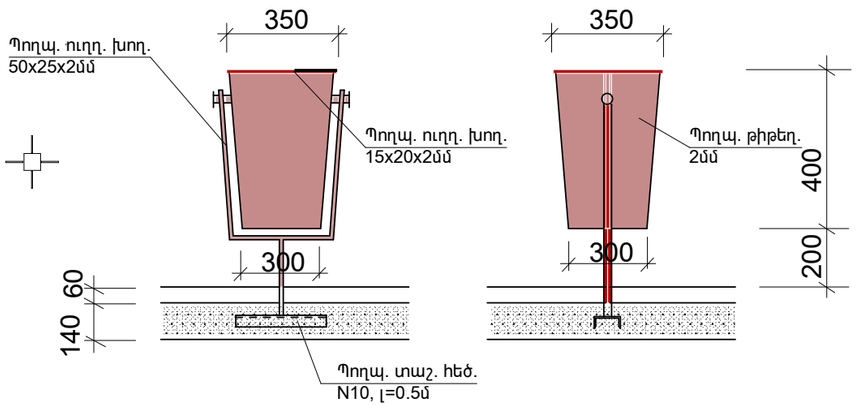

ՆՍՏԱՐԱՆԻ ԿՈՆՍՏՐՈՒԿՑԻԱՆ, Մ1:20

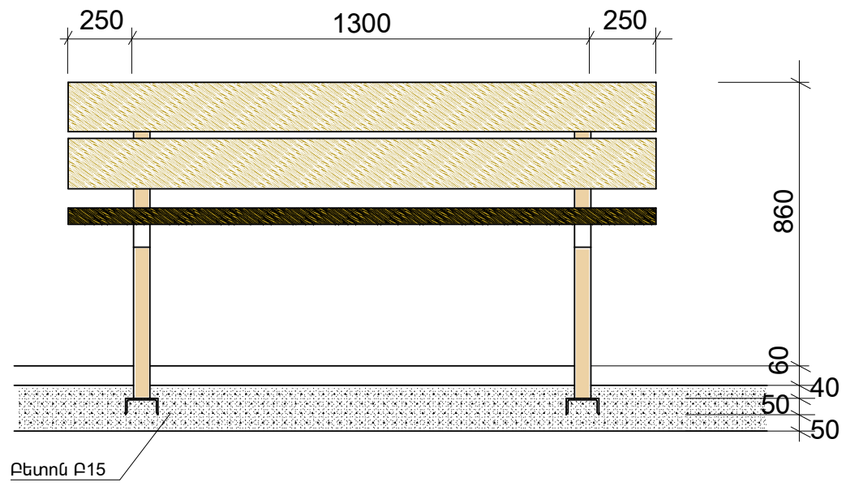

ՏԵՍՔԸ ՎԵՐԻՑ, Մ1:20

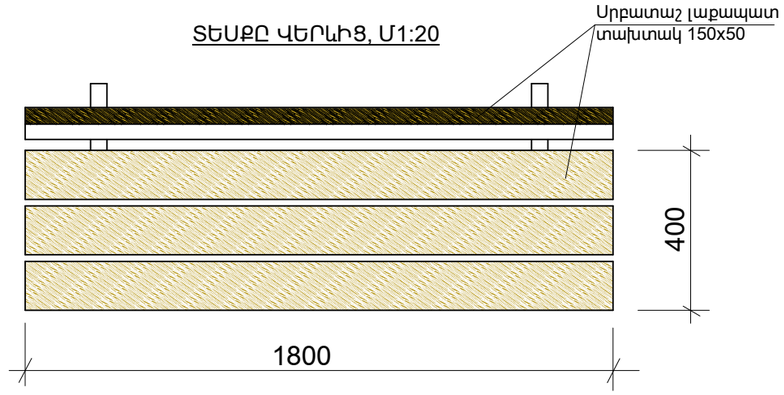

			ԵՐԵՎԱՆ ՔԱՂԱՔԻ ՆՈՐ ՆՈՐՔ ՎԱՐՉԱԿԱՆ ՇՐՋԱՆԻ, ՇՈՊՐՈՆԻ 4 ՇԵՆՔԻ ՀԱՐԱԿԻՑ ՏԱՐԱԾՔԻ ԲԱՐԵԿԱՐԳՈՒՄ			
Տնօրեն	Ա. Լեվոնյան					
Նախագծեց	Ս. Զուբով		ՊԱՏՎԵՐ՝ «ԵՔ-ՊԸԱԾՁԲ-14/59-1	ՓՈՒԼ	ԹԵՐԹ	ԹԵՐԹԵՐ
Ստուգեց	Ս. Միրզոյան		ՃԱՐՏԱՐԱՊԵՏԱՇԻՆԱՐԱՐԱԿԱՆ ՄԱՍ	ԱՆ	5	7
			Նստարանի և աղբամանի կոնստրուկցիաները՝ կտրվածքներ, հանգույցներ	«ՀԱՄԱՇԻՆՆԱԽԱԳԻԾ» ՍՊԸ		